Schéma de Principe
- Sous-Station C.P.C.U. -

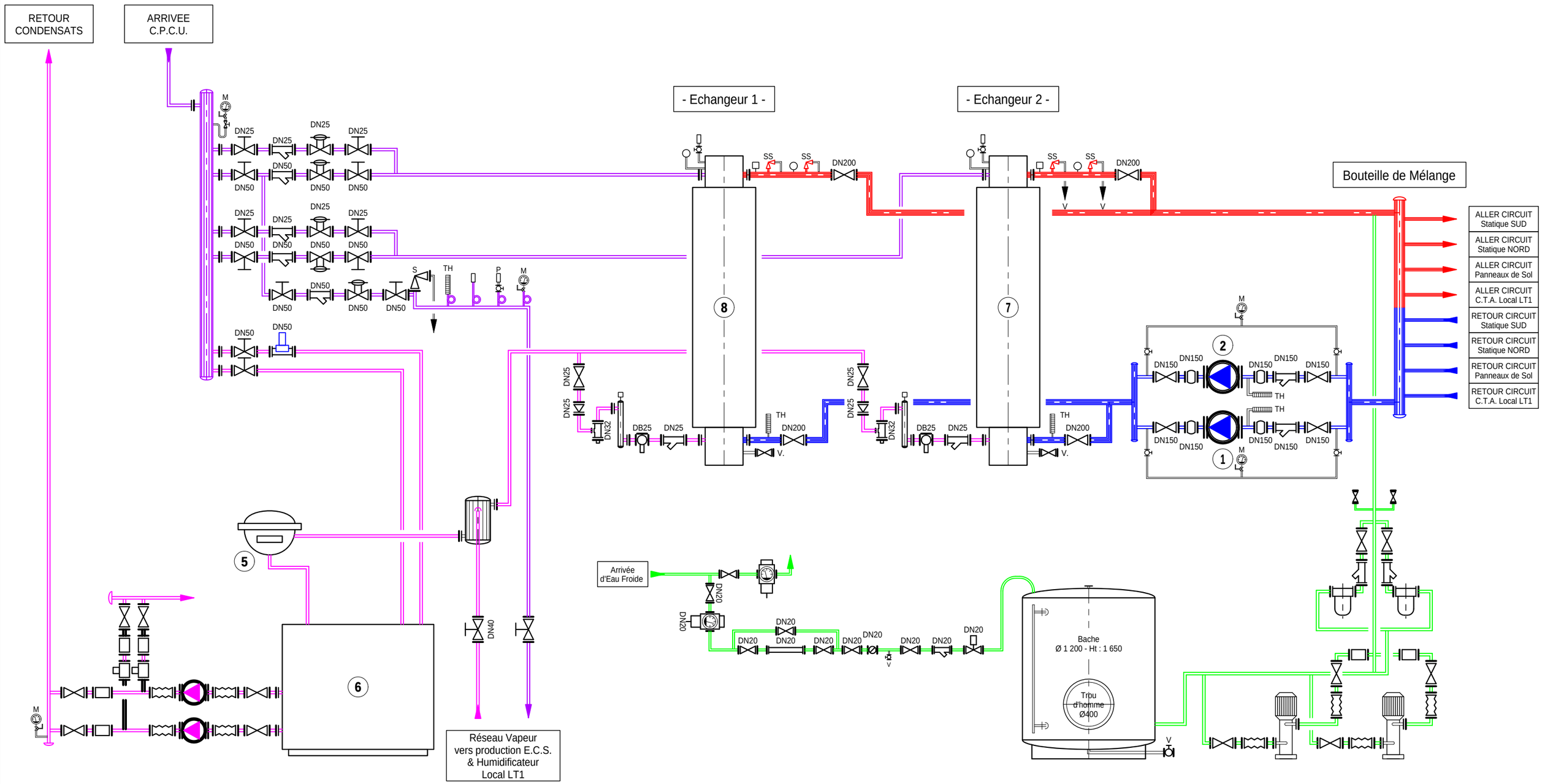

Légende :

- Circuit Eau Froide
- Circuit Aller C.P.C.U.
- Circuit Retour C.P.C.U.
- Circuit Aller Secondaire
- Circuit Retour Secondaire

Nomenclature :

1. Pompe
   Marque : WILO - Type : IP 150/25
2. Pompe
   Marque : WILO - Type : IP 150/25
3. Bouteille H.P.
   C.P.C.U.
4. Groupe de Maintien de Pression
5. Compteur Condensats
   Marque : TEKIMEX - Type : PWH Type : 8
6. Bache Condensats
   Dimension : l. : 1 100 x Lg : 1 500 x Ht : 1 050
7. Echangeur C.P.C.U. N°2
   Type : EV1 400/185 - P. : 1 985 kW
8. Echangeur C.P.C.U. N°1
   Type : EV1 400/185 - P. : 1 985 kW

Date : Novembre 2006
- Format A2 -